６年生男子

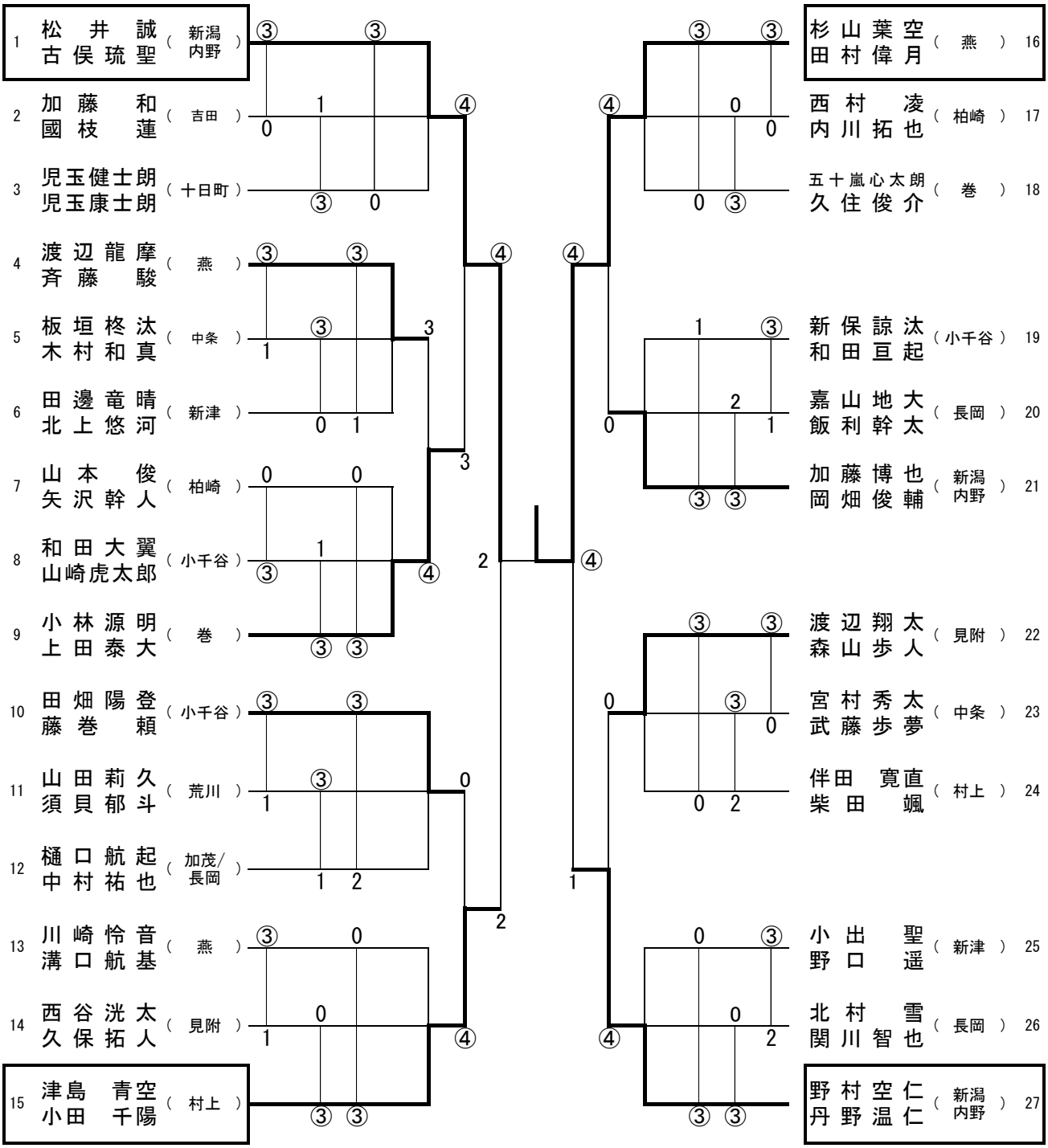
1 松井誠 古俣琉聖 （新潟内野）
2 加藤和 國枝蓮 （吉田）
3 児玉健士朗 児玉康士朗 （十日町）
4 渡辺龍摩 斉藤駿 （燕）
5 板垣柊汰 木村和真 （中条）
6 田邊竜晴 北上悠河 （新津）
7 山本俊 矢沢幹人 （柏崎）
8 和田大翼 山崎虎太郎 （小千谷）
9 小林源明 上田泰大 （巻）
10 田畑陽登 藤巻頼 （小千谷）
11 山田莉久 須貝郁斗 （荒川）
12 樋口航起 中村祐也 （加茂/長岡）
13 川崎怜音 溝口航基 （燕）
14 西谷洸太 久保拓人 （見附）
15 津島青空 小田千陽 （村上）
16 杉山葉空 田村偉月 （燕）
17 西村凌 内川拓也 （柏崎）
18 五十嵐心太朗 久住俊介 （巻）
19 新保諒汰 和田亘起 （小千谷）
20 嘉山地大 飯利幹太 （長岡）
21 加藤博也 岡畑俊輔 （新潟内野）
22 渡辺翔太 森山歩人 （見附）
23 宮村秀太 武藤歩夢 （中条）
24 伴田寛直 柴田颯 （村上）
25 小出聖 野口遥 （新津）
26 北村雪 関川智也 （長岡）
27 野村空仁 丹野温仁 （新潟内野）